PUMP SPECS SHEET Model: TAM 1515

DATI TECNICI *SPECIFICATIONS*		
DIAMETRO PISTONE *PISTON DIAMETER*	18	mm
CORSA *STROKE*	14.4	mm
NUMERO PISTONI *NUMBER OF PISTONS*	3	
REGIME DI ROTAZIONE MASSIMO *MAX. SPEED*	1725	RPM
PRESSIONE MASSIMA *MAX. PRESSURE*	150	Bar
	2175	*PSI*
PORTATA A PRESSIONE MASSIMA *FLOW RATE AT MAX. PRESSURE*	17.6	l/min.
	4.7	*GPM*
PRESSIONE MINIMA IN ASPIRAZIONE *MIN. INLET PRESSURE*	-0,1	bar
	-1.5	*PSI*
PRESSIONE MASSIMA IN ASPIRAZIONE *MAX. INLET PRESSURE*	6	bar
	87	*PSI*
TEMPERATURA MASSIMA ACQUA IN ASPIRAZIONE *INLET WATER MAX. TEMPERATURE*	85	°C
	185	*°F*
POTENZA MASSIMA ASSORBITA *POWER REQUIREMENT*	5.2	kW
	7.0	*HP*
DIAMETRO ALBERO *SHAFT DIAMETER*	24	mm
DIAMETRO IN ASPIRAZIONE *SUCTION DIAMETER*	1/2	BSP
DIAMETRO IN MANDATA *OUTLET DIAMETER*	3/8	BSP
OLIO SAE 75W90 *CRANKCASE OIL SAE 75W90*	0.7	l
	0.18	*U.S.G.*
PESO *UNIT WEIGHT*	10.6	kg
	23.3	*lbs*

CARATTERISTICHE
FEATURES

- CARTER IN LEGA DI ALLUMINIO PRESSOFUSO
- *COMPACT DIE CAST ALUMINIUM CRANKCASE FOR HIGH STRENGTH*
- TESTATA STAMPATA IN ACCIAIO INOX AISI 316
- *FORGED PUMP HEAD MADE OF AISI 316 STAINLESS STEEL*
- ALBERO A GOMITI IN ACCIAIO FORGIATO
- *FORGED STEEL CRANKSHAFT INCREASES LOAD RESISTANCE*
- CUSCINETTI A RULLI CILINDRICI SOVRADIMENSIONATI
- *PREMIUM OVERSIZED ROLLER BEARINGS*
- BIELLE IN LEGA SPECIALE ANTIFRIZIONE
- *SPECIAL ANTI-FRICTION LIGHT ALLOY CONNECTING RODS*
- GUIDE PISTONE IN ACCIAIO INOX
- *STAINLESS STEEL PLUNGER RODS*
- PISTONI IN CERAMICA AD ELEVATA FINITURA SUPERFICIALE
- *HIGHLY POLISHED CERAMIC PISTONS*
- VALVOLE IN ACCIAIO INOX AISI 316
- *EFFICIENT VOLUMETRIC AISI 316 STAINLESS STEEL CHECK VALVES*
- GUARNIZIONI DI ALTA PRESSIONE CON SPECIALE MESCOLA ANTIUSURA ED ANELLO ANTIESTRUSIONE IN TEFLON. GUARNIZIONI DI BASSA PRESSIONE IN TEFLON ENERGIZZATO PER ACQUA CALDA
- *HIGH PRESSURE SUPER "U" SEALS MADE OF SPECIAL COMPOUND TO REDUCE WEAR, AND TEFLON REINFORCED ANTI-EXTRUSION RING. LOW PRESSURE SEALS MADE OF ENERGIZED TEFLON FOR HOT WATER*

PUMP SPECS SHEET TAM 1515

PUMP SPECS SHEET

CURVE DI PRESTAZIONI — *PERFORMANCE CURVES*

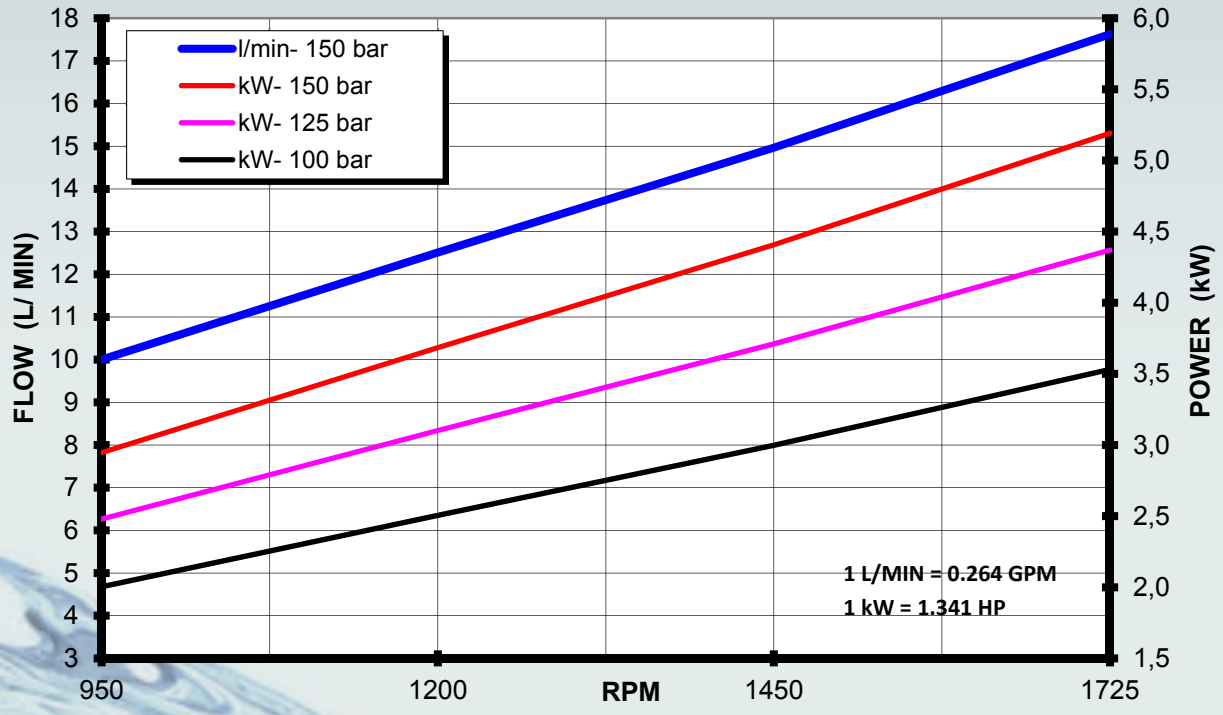

DIMENSIONI DI INGOMBRO — *DIAGRAM DIMENSIONS*

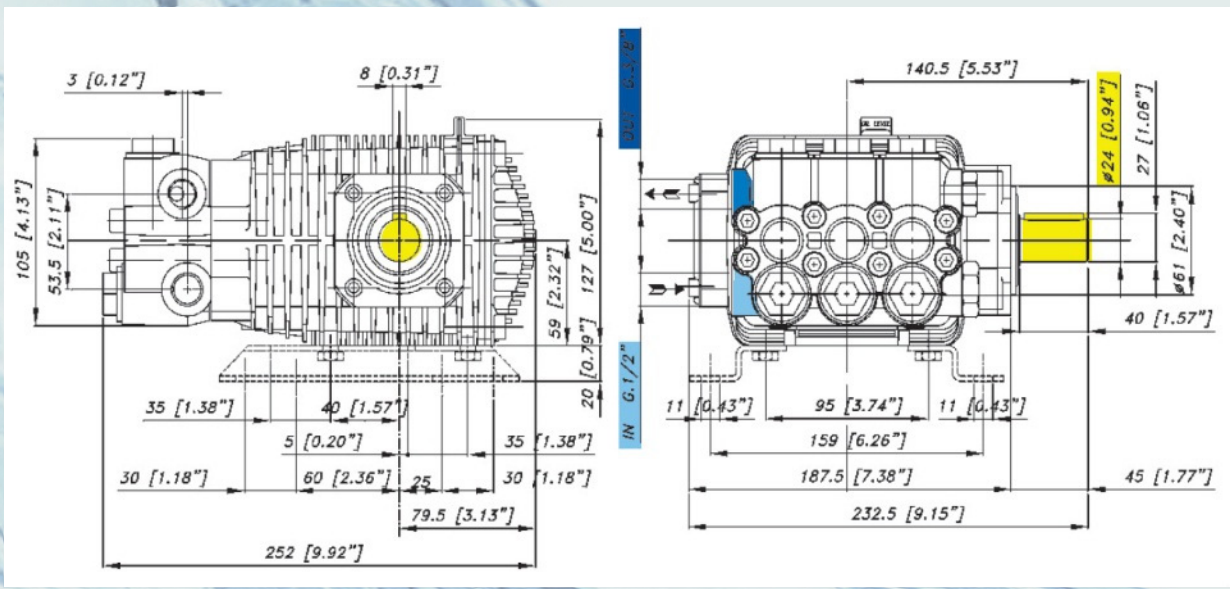

KIT PIEDINI COD. 07.9802.97.3 (OPTIONAL)
MOUNTING RAILS KIT P/N 07.9802.97.3 (OPTIONAL)

I dati riportati sono indicativi e non impegnativi, l'azienda si riserva di variarli in qualsiasi momento e senza alcun preavviso.
Due to our program of continuous product development, we reserve the right to alter specifications without notice